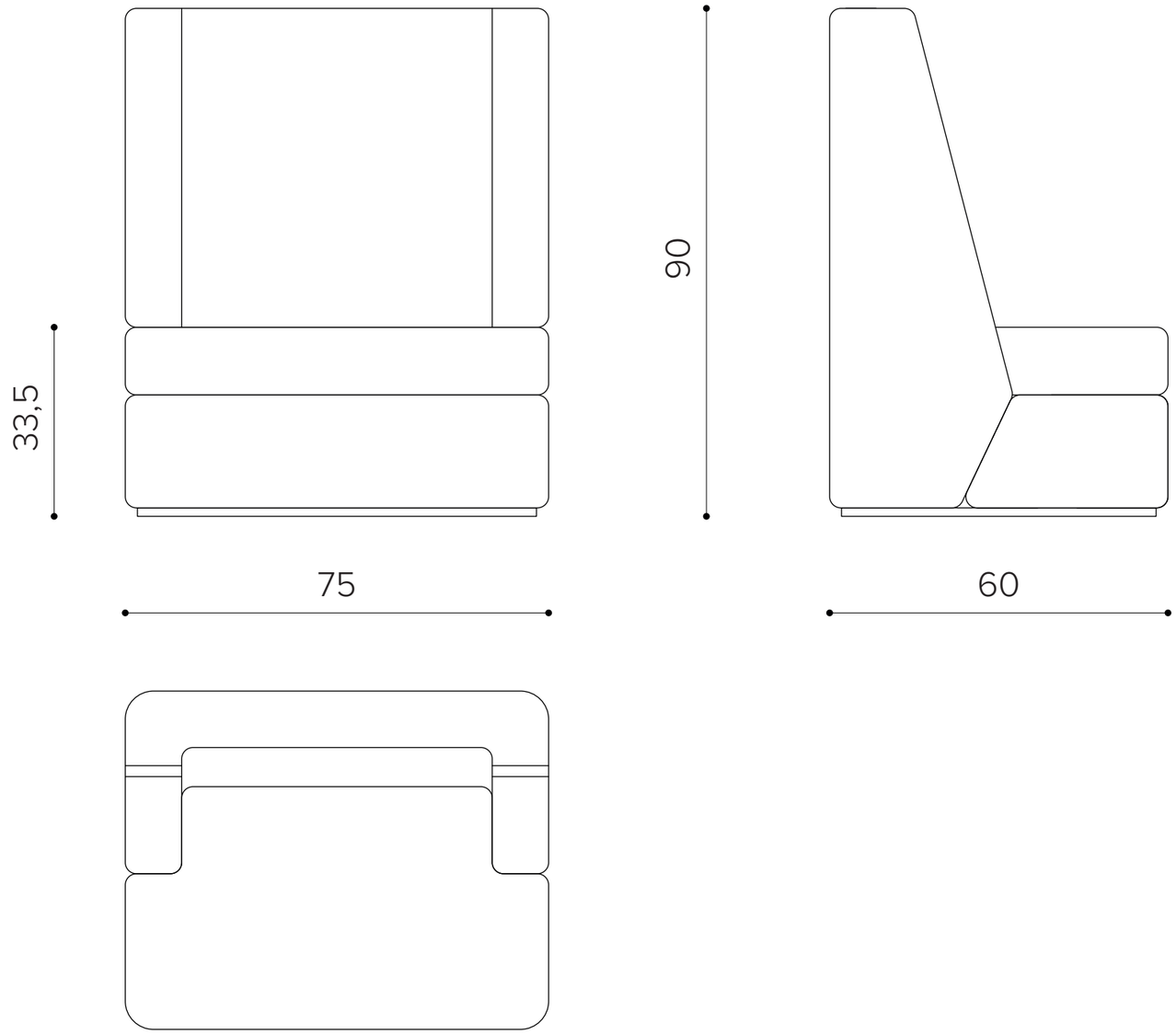
33,5
90
75
60

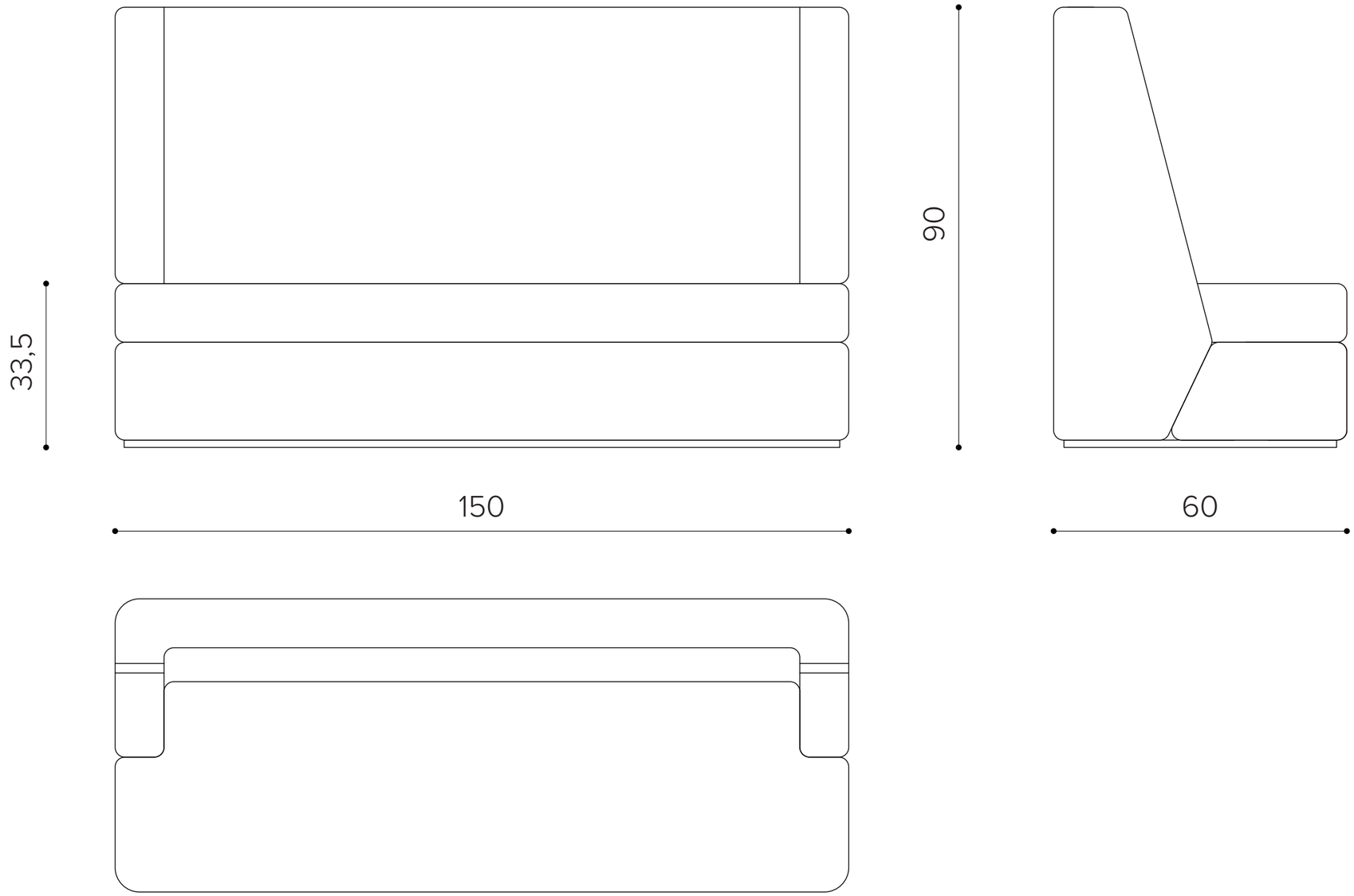
33,5
150
90
60

33,5
220
90
60

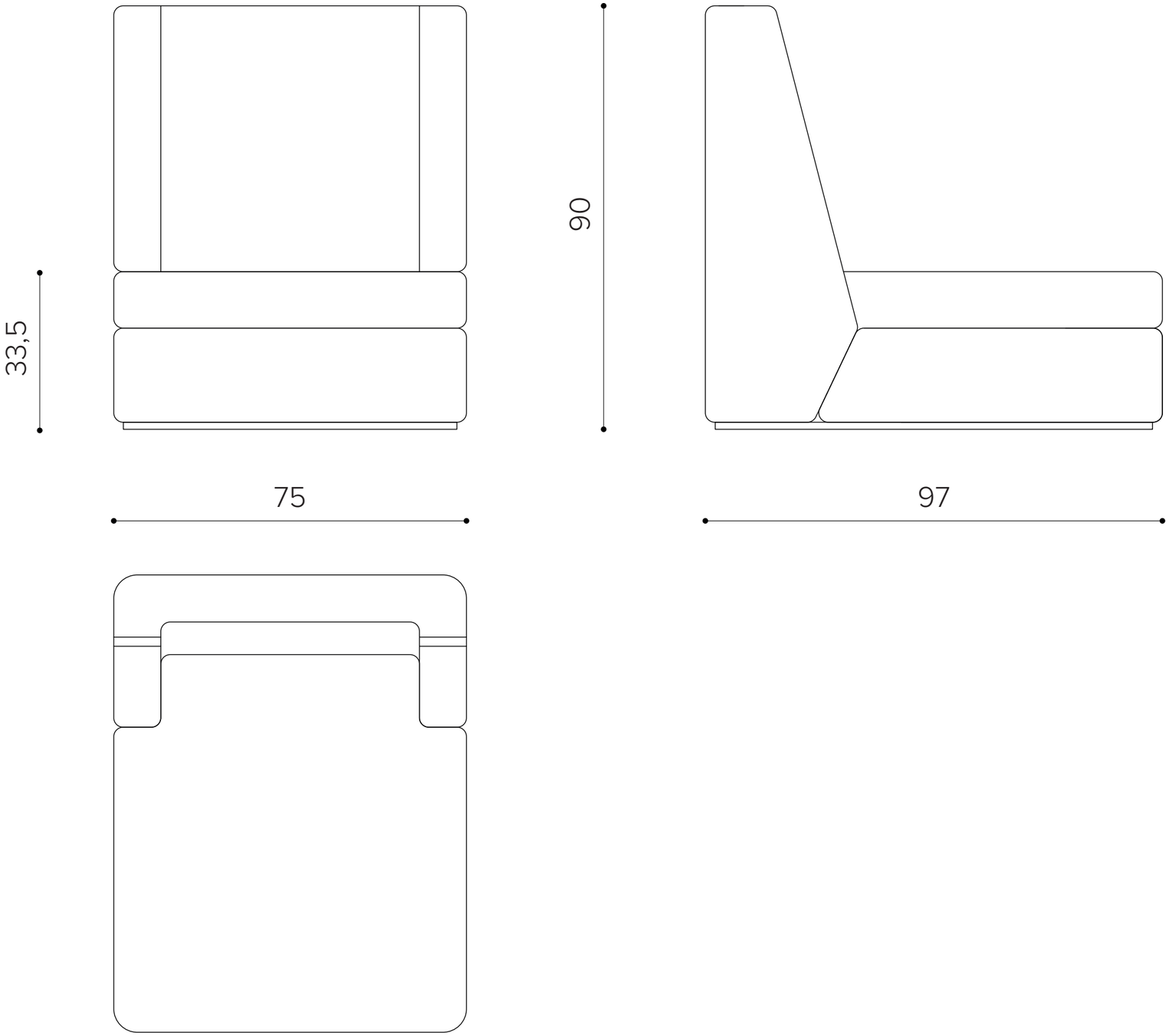
33,5
90
75
97

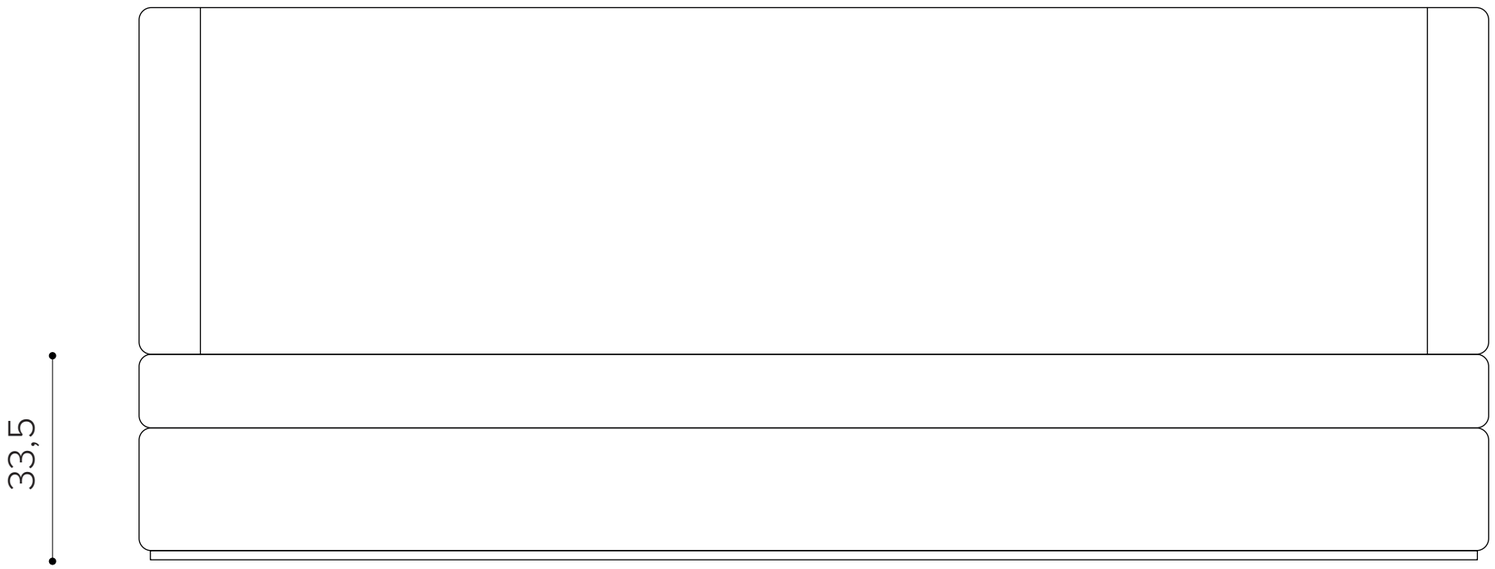
33,5
220

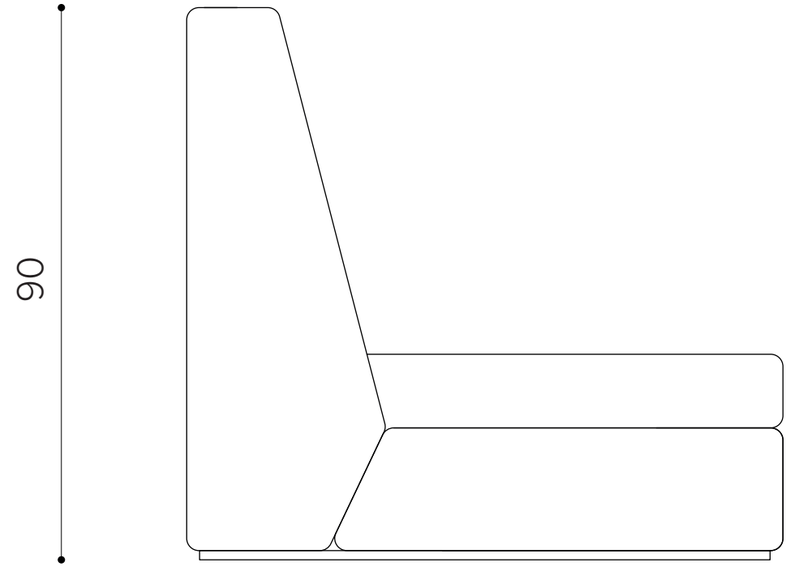
90
97