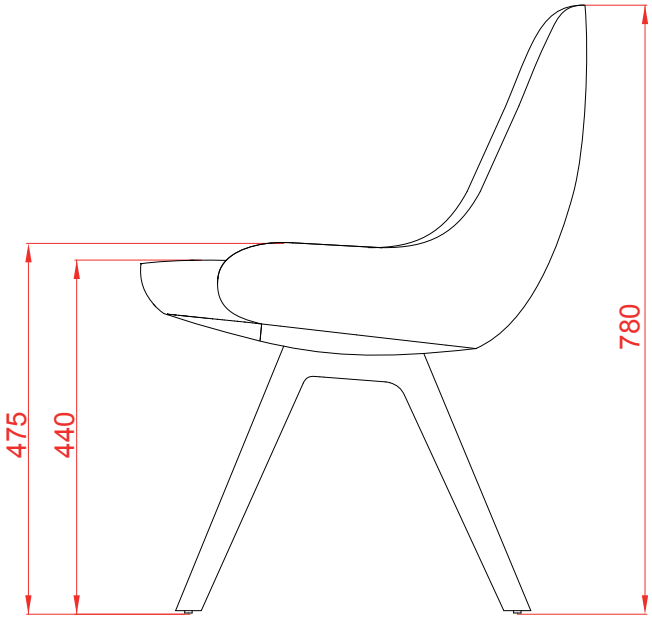

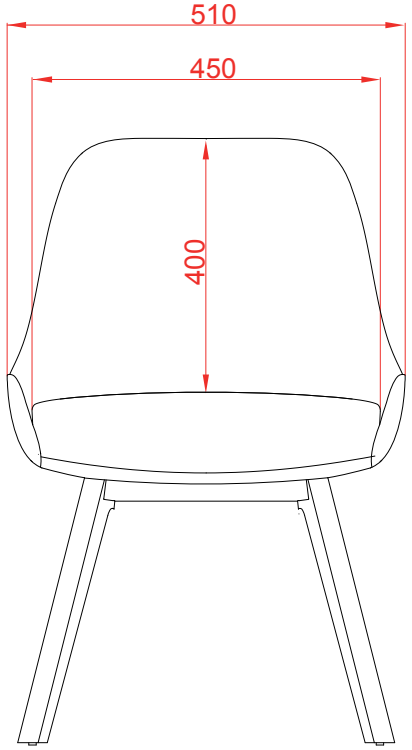

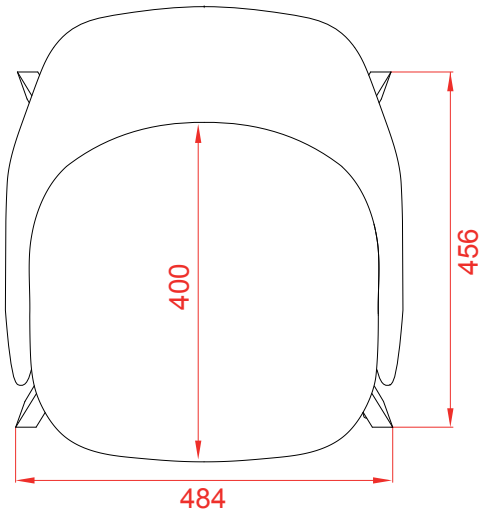

KIMBRETTA