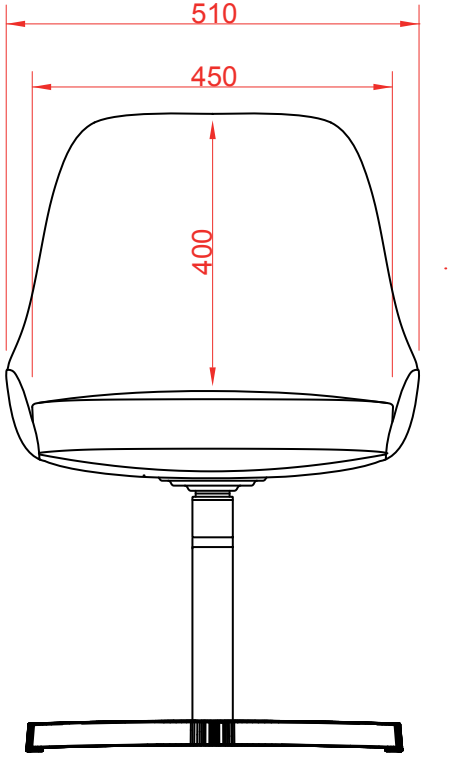


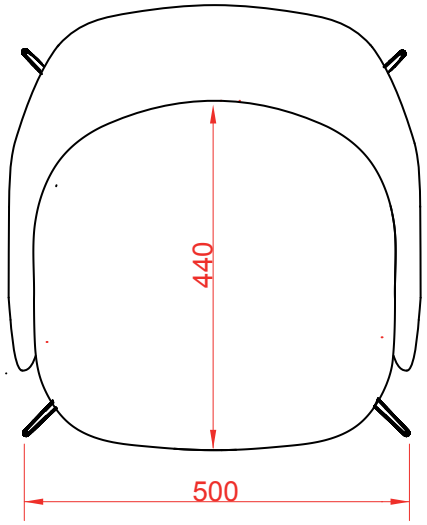


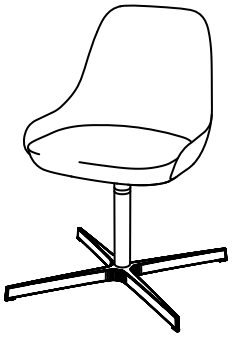

KIMBRETTA